Wekara-Shiai 25.5.2024 Myyrmäen Urheilutalo P18-55

Kilpailijat: 7

Kilpailijat A

N:o	Nimi	Vyö	Seura	1	2	3	4	Voit.	Pist.	Sij.
1	Hugo nen KORO	3.kyu	Ookami		10	10	10	3	30	1
2	Turo HILTUNEN	3.kyu	Judokarhut			10		1	10	3
3	Oliver SIITARINEN	2.kyu	Vantaan Jukara					0	0	4
4	Leevi TERÄSVUORI	5.kyu	Vantaan Jukara		10	10		2	20	2

Ottelut A

Ottelu	Valkoinen			Sininen	Tulos	Aika
1	Hugo nen KORO	1	2	Turo HILTUNEN	11-01	0:56
2	Oliver SIITARINEN	3	4	Leevi TERÄSVUORI	00-10	0:00
4	Hugo nen KORO	1	3	Oliver SIITARINEN	10-00	0:00
5	Turo HILTUNEN	2	4	Leevi TERÄSVUORI	00-11	0:58
7	Hugo nen KORO	1	4	Leevi TERÄSVUORI	10-01	0:52
8	Turo HILTUNEN	2	3	Oliver SIITARINEN	10-00	0:00

Kilpailijat B

N:o	Nimi	Vyö	Seura	5	6	7	Voit.	Pist.	Sij.
5	Roni KRUPSKI	3.kyu	Vantaan Jukara			10	1	10	2
6	Vladyslav SLOBODIAN	2.kyu	Vantaan Jukara	10		10	2	20	1
7	Niilo FÄLDT	3.kyu	Shirokawa, Porvoo				0	0	3

Ottelut B

Ottelu	Valkoinen			Sininen	Tulos	Aika
3	Roni KRUPSKI	5	6	Vladyslav SLOBODIAN	00-10	1:00
6	Roni KRUPSKI	5	7	Niilo FÄLDT	10s1-01	3:08
9	Vladyslav SLOBODIAN	6	7	Niilo FÄLDT	10-00s1	2:44

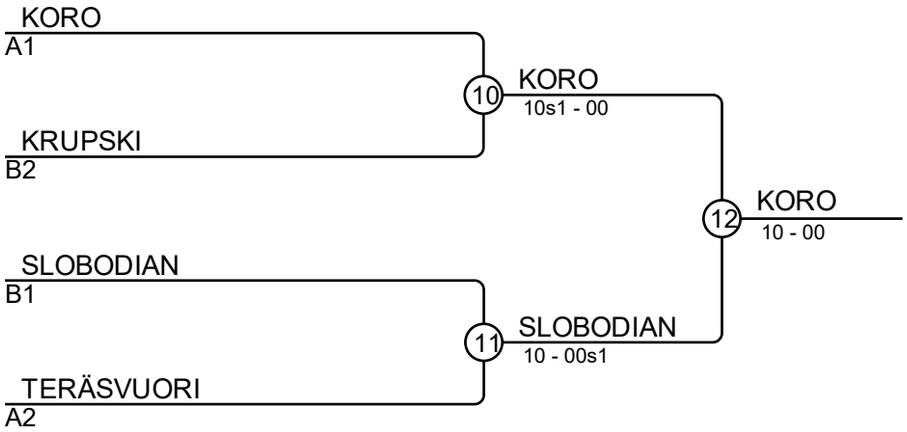

Tulokset

Sij.	Nimi
1	Hugo nen KORO, Ookami
2	Vladyslav SLOBODIAN, Vantaan Jukara
3	Roni KRUPSKI, Vantaan Jukara
3	Leevi TERÄSVUORI, Vantaan Jukara