Seibukan Shiai 14.11.2026 Kurikka VM-73

Kilpailijat A

Kilpailijat: 7

N:o	Nimi	Vyö	Seura	1	2	3	4	Voit.	Pist.	Sij.
1	Ossi KNAAPI	3.kyu	Seinäjoen JS	X	100			1	100	3
2	Jarkko KÖRKKÖ	1.dan	Jushinkan, Ähtäri		X			0	0	4
3	Timo ANTTILA	1.kyu	Kurikan Seibukan	10	100	X		2	110	2
4	Antti PITKÄNEN	1.kyu	Kokkolan Budo	100	100	100	X	3	300	1

Ottelut A

Ottelu	Valkoinen			Sininen	Tulos	Aika
1	**Ossi KNAAPI**	1	2	Jarkko KÖRKKÖ	100-000	1:35
2	Timo ANTTILA	3	4	**Antti PITKÄNEN**	000-100	0:52
4	Ossi KNAAPI	1	3	**Timo ANTTILA**	000-011	3:00
5	Jarkko KÖRKKÖ	2	4	**Antti PITKÄNEN**	000-100	0:26
7	Ossi KNAAPI	1	4	**Antti PITKÄNEN**	000-102	2:24
8	Jarkko KÖRKKÖ	2	3	**Timo ANTTILA**	010-105	3:00

Kilpailijat B

N:o	Nimi	Vyö	Seura	5	6	7	Voit.	Pist.	Sij.
5	Pavel FEDENKO	5.kyu	Seinäjoen JS	X	100	100	2	200	1
6	Janne STENROOS	2.kyu	Porin JS Fudoshin		X		0	0	3
7	Caius GRAN	2.kyu	Jyväskylä Jigotai		10	X	1	10	2

Ottelut A

Ottelu	Valkoinen			Sininen	Tulos	Aika
3	**Pavel FEDENKO**	5	6	Janne STENROOS	100-000	0:22
6	**Pavel FEDENKO**	5	7	Caius GRAN	100s1-000	1:48
9	Janne STENROOS	6	7	**Caius GRAN**	001s1-011s1	5:43

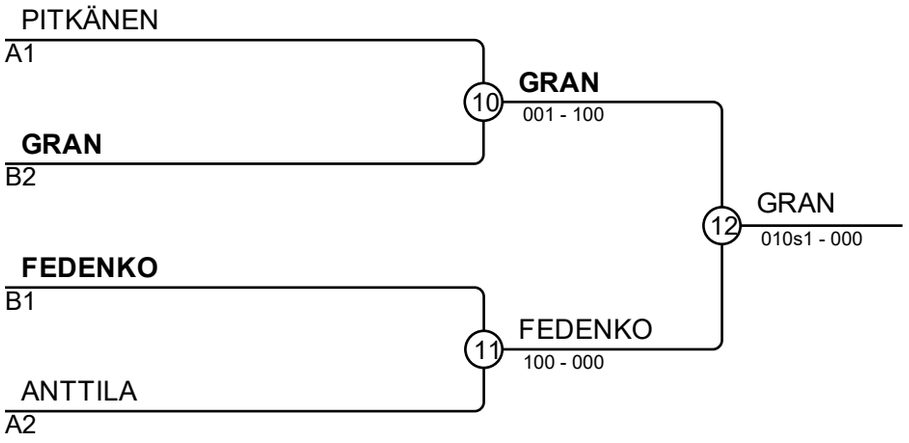

Tulokset

Sij.	Nimi
1	Caius GRAN, Jyväskylä Jigotai
2	Pavel FEDENKO, Seinäjoen JS
3	Antti PITKÄNEN, Kokkolan Budo
3	Timo ANTTILA, Kurikan Seibukan