Hontai 25v Shiai 21.3.2015 Vantaa PU13-34

Kilpailijat: 13

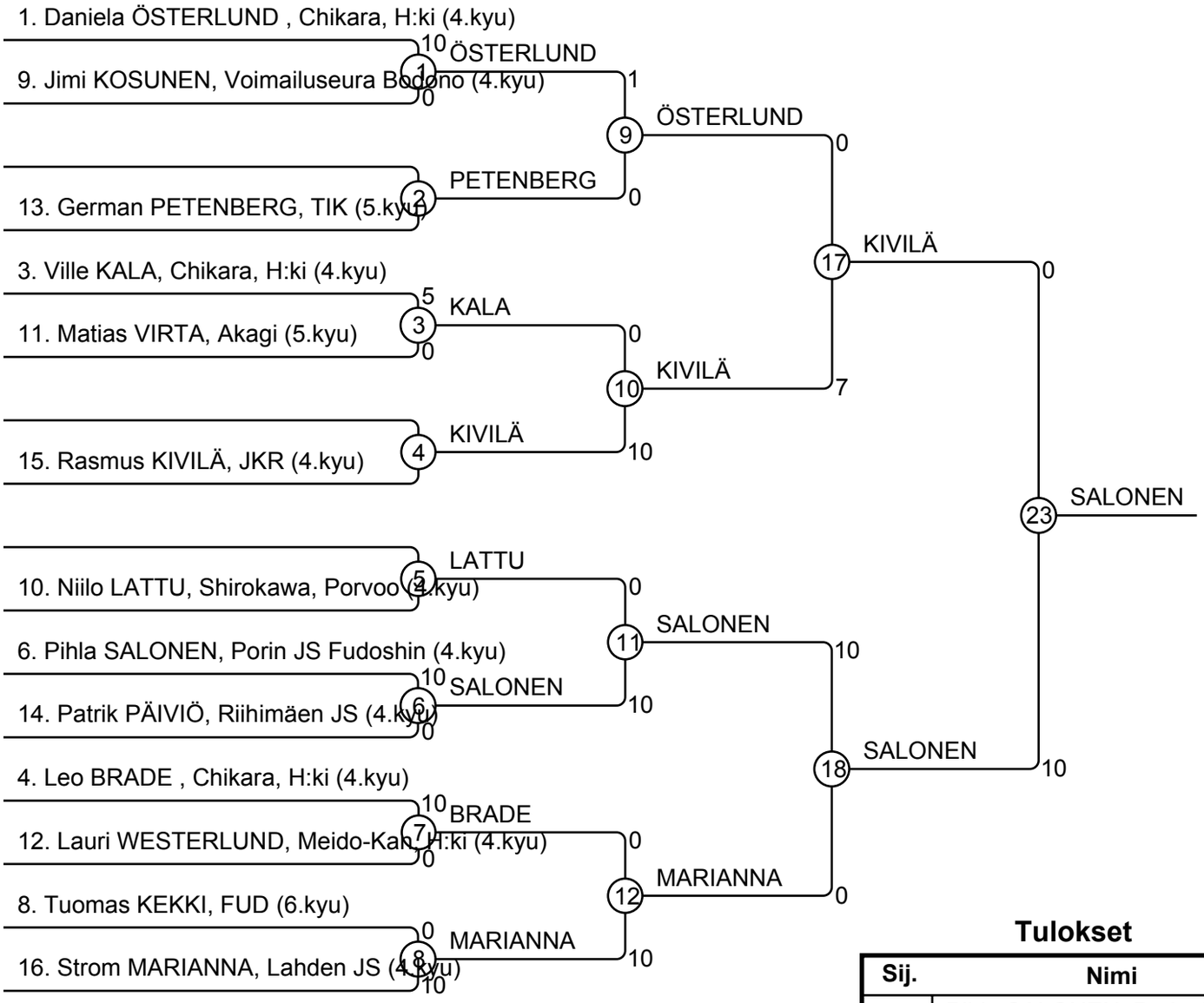

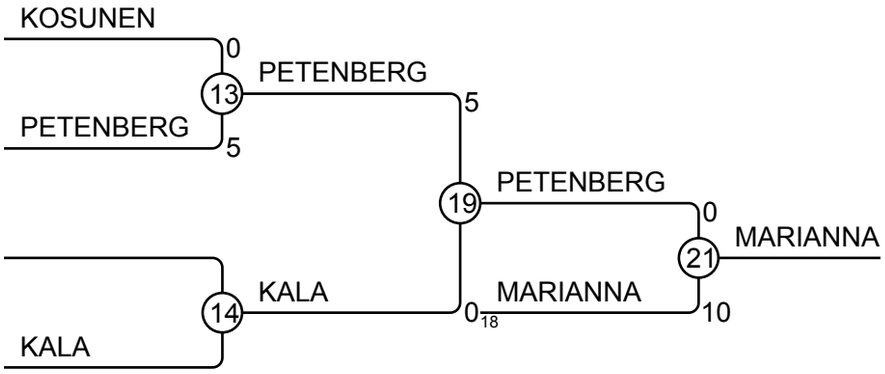

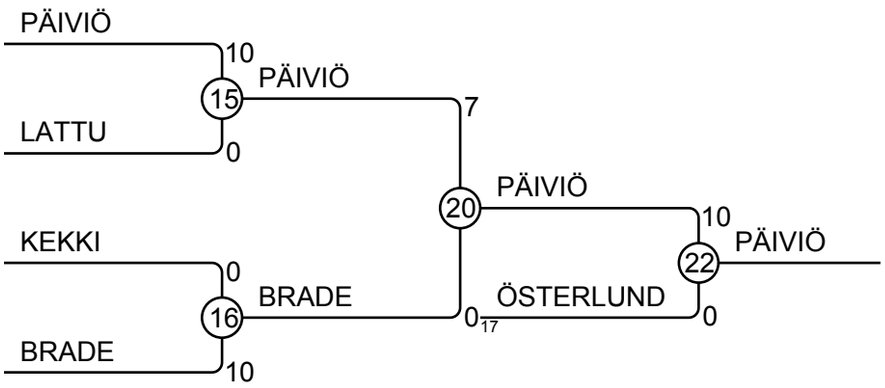

Tulokset

Sij.	Nimi
1	Pihla SALONEN, Porin JS Fudoshin
2	Rasmus KIVILÄ, Vantaan Jukara
3	Strom MARIANNA, Lahden JS
3	Patrik PÄIVIÖ, Riihimäen JS
5	German PETENBERG, Tikkurilan Juc
5	Daniela ÖSTERLUND , Chikara, H:ki
7	Ville KALA, Chikara, H:ki
7	Leo BRADE , Chikara, H:ki