Ice Power Cup 23.1.2016 Tampere P13-38

Kilpailijat: 14

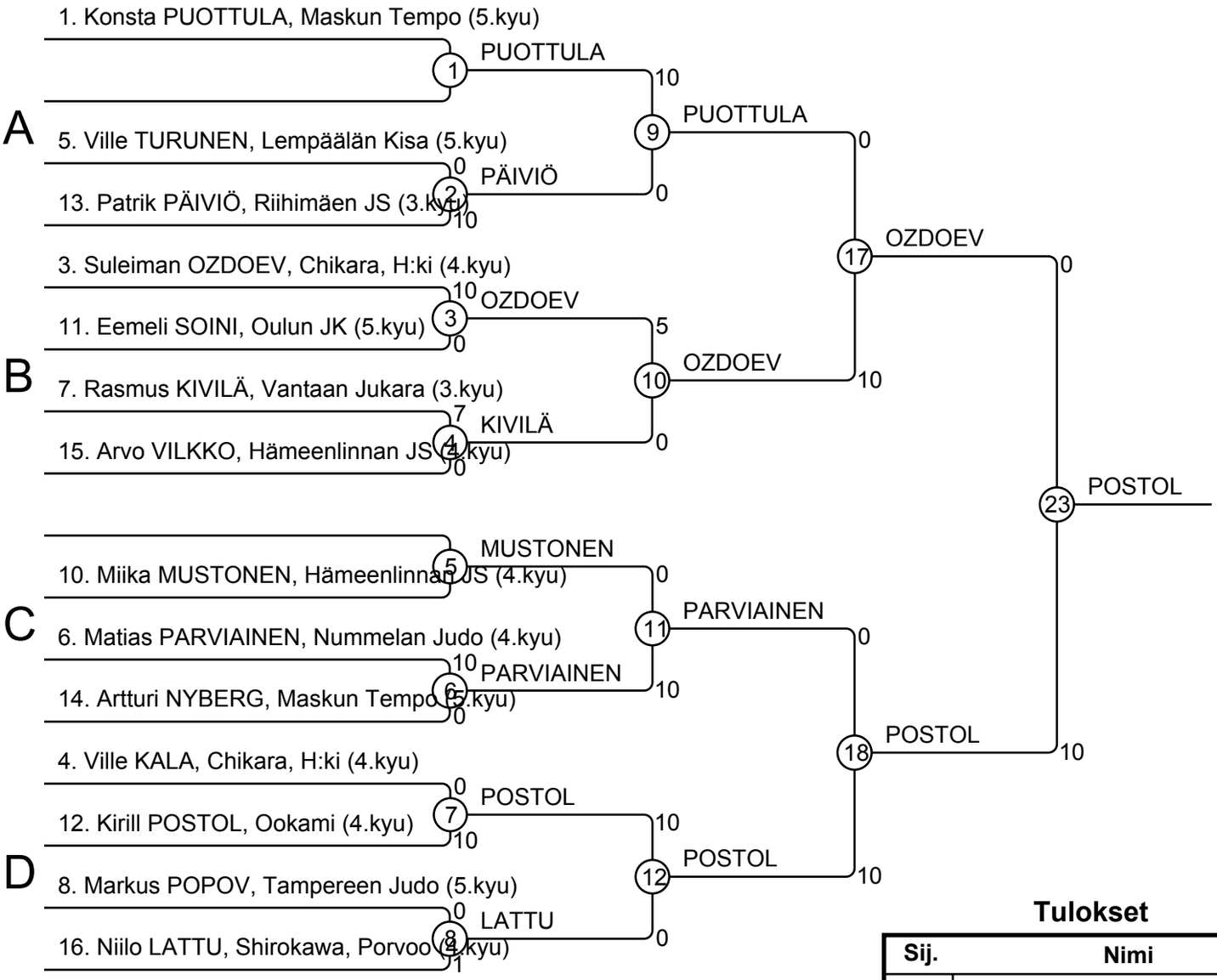

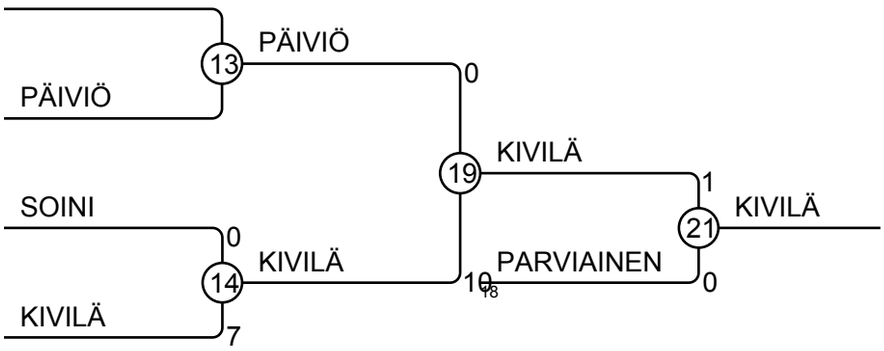

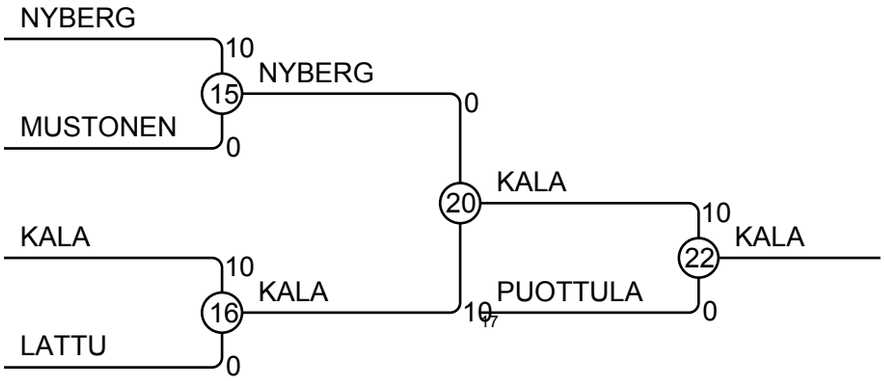

Tulokset

Sij.	Nimi
1	Kirill POSTOL, Ookami
2	Suleiman OZDOEV, Chikara, H:ki
3	Rasmus KIVILÄ, Vantaan Jukara
3	Ville KALA, Chikara, H:ki
5	Matias PARVIAINEN, Nummelan Jud
5	Konsta PUOTTULA, Maskun Tempo
7	Patrik PÄIVIÖ, Riihimäen JS
7	Artturi NYBERG, Maskun Tempo