JunnuCup 2 24.4.2016 Porvoo PA11-29,3

Kilpailijat: 8

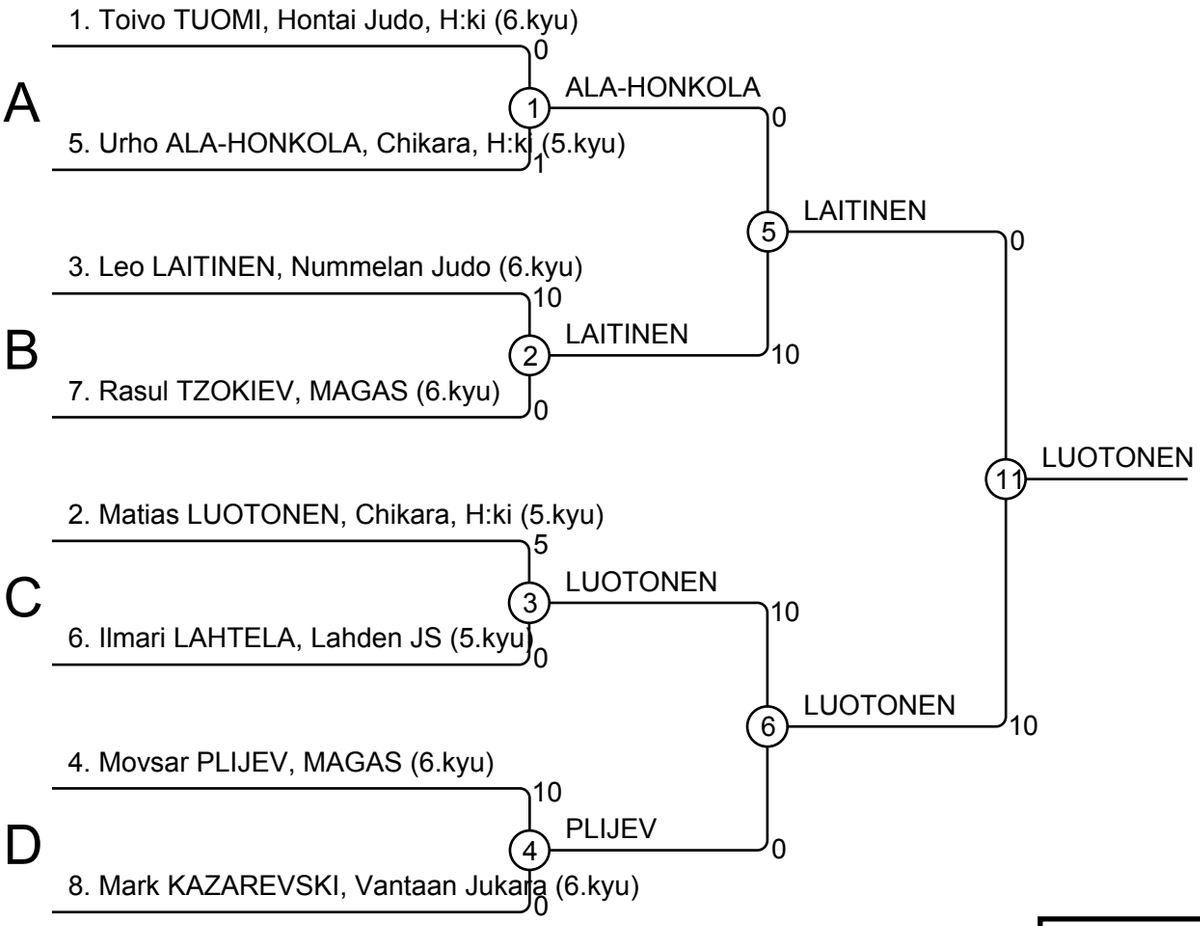

Tulokset
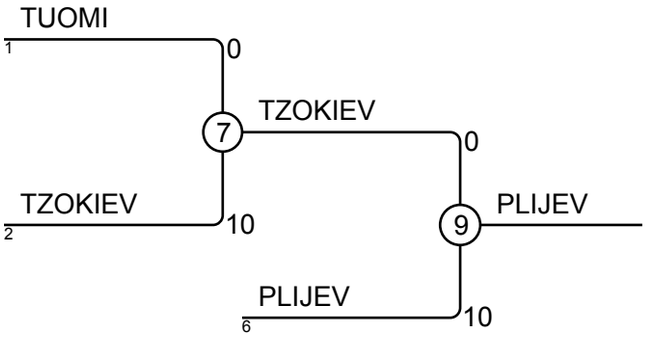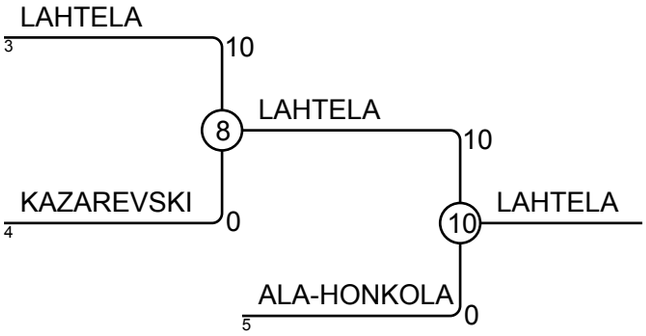
Sij.	Nimi
1	Matias LUOTONEN, Chikara, H:ki
2	Leo LAITINEN, Nummelan Judo
3	Movsar PLIJEV, MAGAS
3	Ilmari LAHTELA, Lahden JS
5	Rasul TZOKIEV, MAGAS
5	Urho ALA-HONKOLA, Chikara, H:ki
7	Toivo TUOMI, Hontai Judo, H:ki
7	Mark KAZAREVSKI, Vantaan Jukara