Samuraicup 1 26.1.2019 Tampere T18-63

Kilpailijat: 12

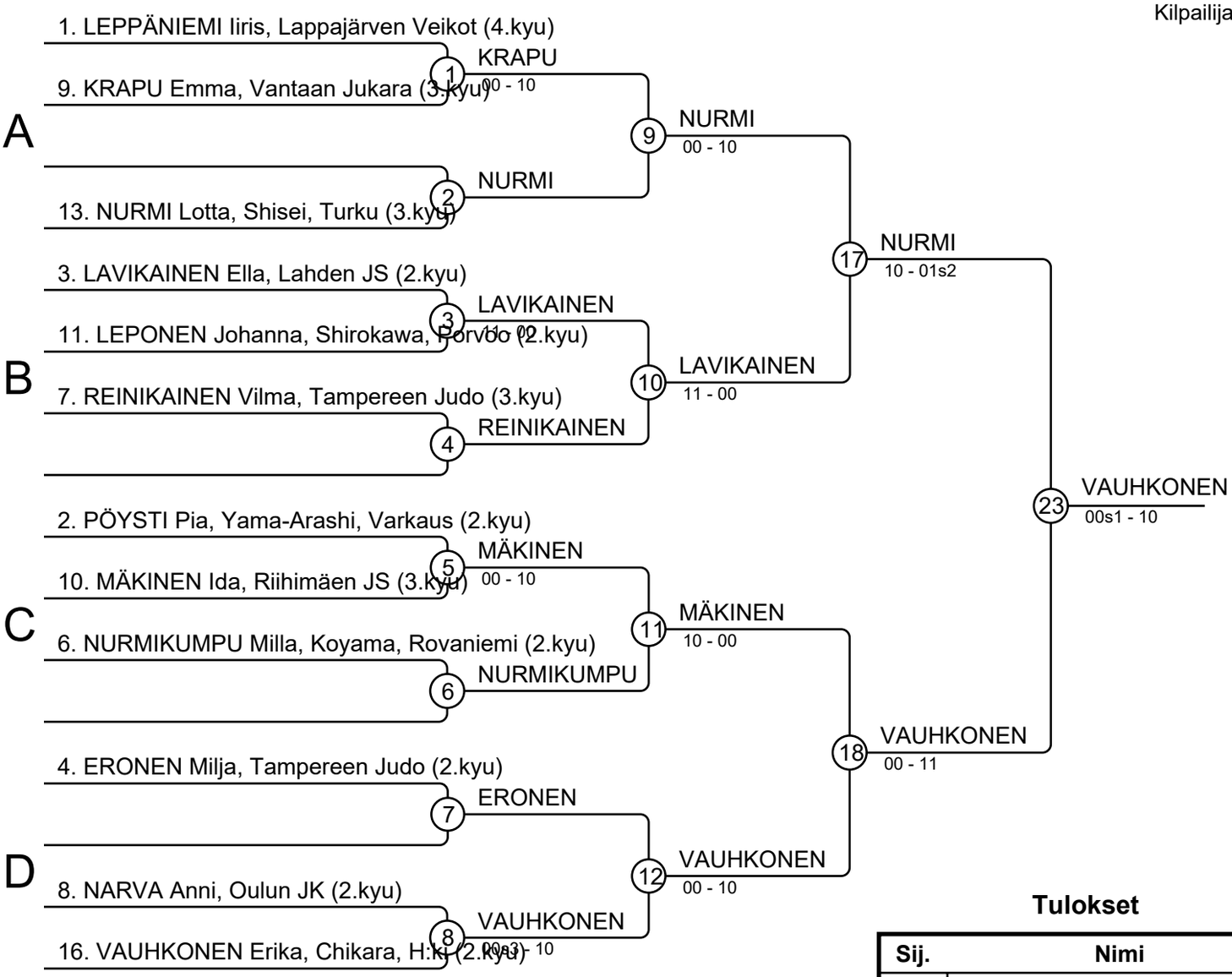

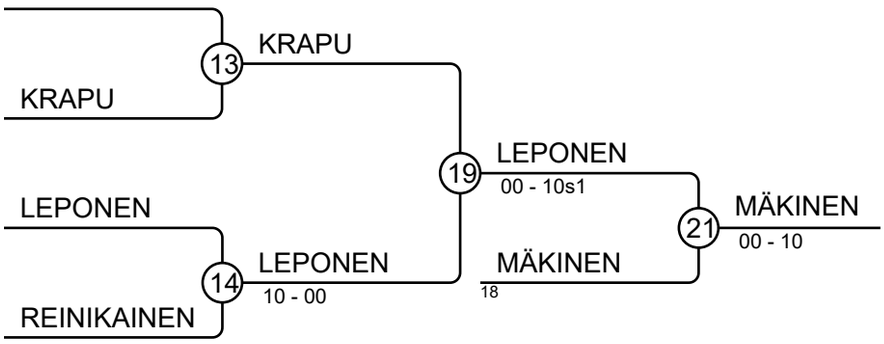

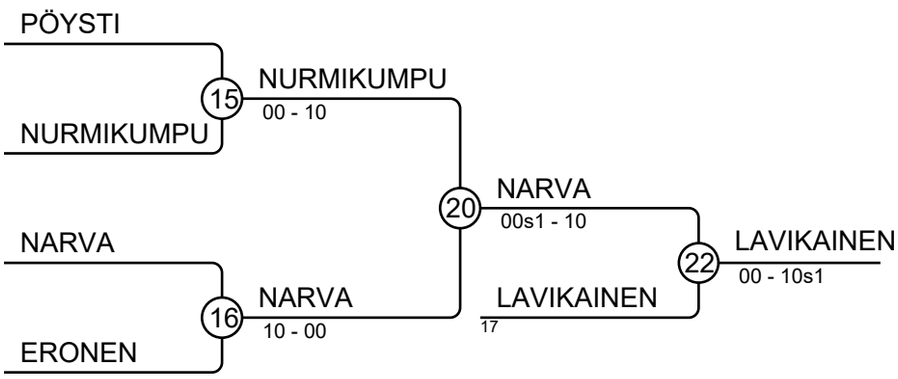

Tulokset

Sij.	Nimi
1	VAUHKONEN Erika, Chikara, H:ki
2	NURMI Lotta, Shisei, Turku
3	MÄKINEN Ida, Riihimäen JS
3	LAVIKAINEN Ella, Lahden JS
5	LEPONEN Johanna, Shirokawa, Porv
5	NARVA Anni, Oulun JK
7	KRAPU Emma, Vantaan Jukara
7	NURMIKUMPU Milla, Koyama, Rovar