Lahti Shiai 2019 7.12.2019 Pajulahti P11-27

Kilpailijat A

Kilpailijat: 7

N:o	Nimi	Vyö	Seura	1	2	3	4	Voit.	Pist.	Sij.
1	BUCHATSKII Nikita	?	Olympic Hopes St.Peterburg			10		1	10	3
2	IMINOV Atilla	5.kyu	Judoseura Targim	1		10	1	3	12	1
3	TANTAWI Mohsen	5.kyu	Judoseura Targim					0	0	4
4	PEKKI Stefan	4.kyu	Magas	10		10		2	20	2

Ottelut A

Ottelu	Valkoinen			Sininen	Tulos	Aika
1	BUCHATSKII Nikita	1	2	IMINOV Atilla	00s1-01s1	2:00
2	TANTAWI Mohsen	3	4	PEKKI Stefan	00-10	1:22
4	BUCHATSKII Nikita	1	3	TANTAWI Mohsen	10-00	0:40
5	IMINOV Atilla	2	4	PEKKI Stefan	01s1-00	2:26
7	BUCHATSKII Nikita	1	4	PEKKI Stefan	00-10	0:38
8	IMINOV Atilla	2	3	TANTAWI Mohsen	10-00	0:10

Kilpailijat B

N:o	Nimi	Vyö	Seura	5	6	7	Voit.	Pist.	Sij.
5	ARCHAKOV Abdurahman	5.kyu	Judoseura Targim		10	10	2	20	1
6	PARVIAINEN Topi	5.kyu	Tohmajärven urheilijat ry				0	0	3
7	AFAMUGAT Samir	5.kyu	Judoseura Targim		10		1	10	2

Ottelut B

Ottelu	Valkoinen			Sininen	Tulos	Aika
3	ARCHAKOV Abdurahman	5	6	PARVIAINEN Topi	10-00	0:05
6	ARCHAKOV Abdurahman	5	7	AFAMUGAT Samir	10-00	0:13
9	PARVIAINEN Topi	6	7	AFAMUGAT Samir	00-10	0:08

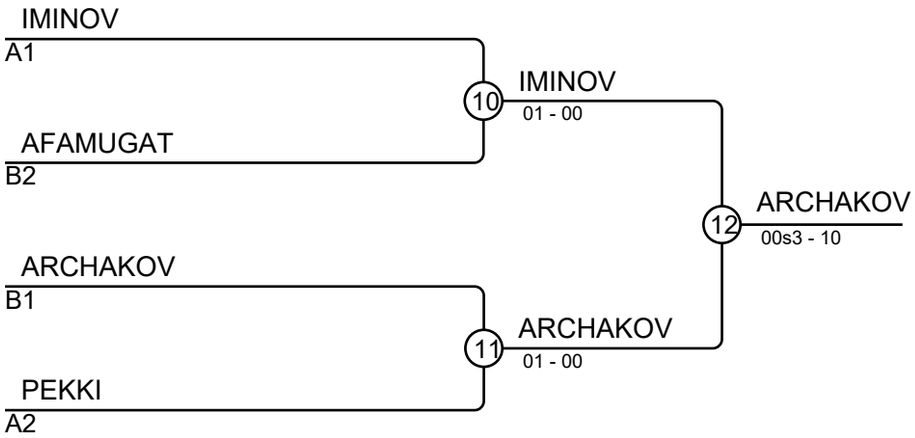

Tulokset

Sij.	Nimi
1	ARCHAKOV Abdurahman, Judoseura Targim
2	IMINOV Atilla, Judoseura Targim
3	AFAMUGAT Samir, Judoseura Targim
3	PEKKI Stefan, Magas